其余 12.5

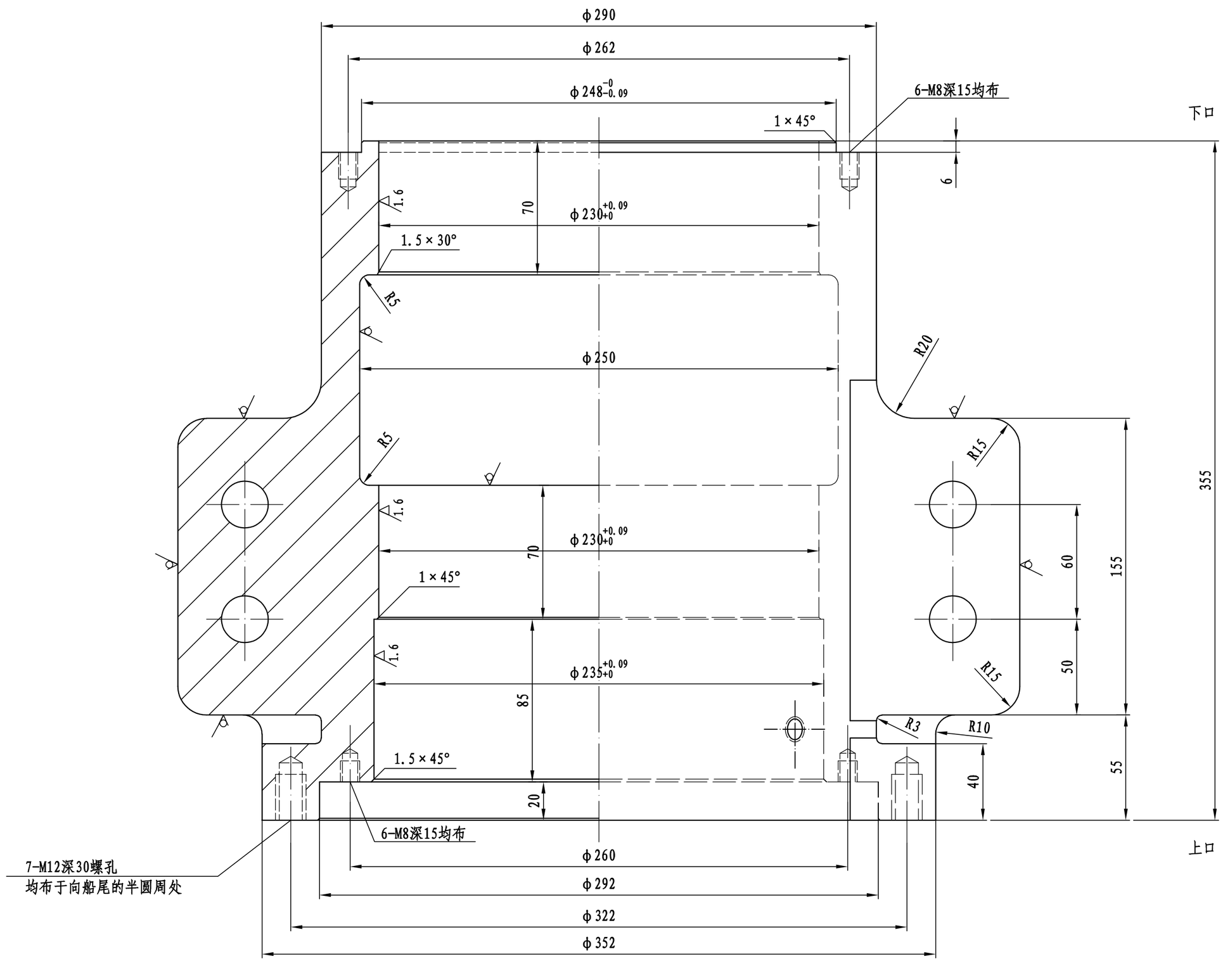


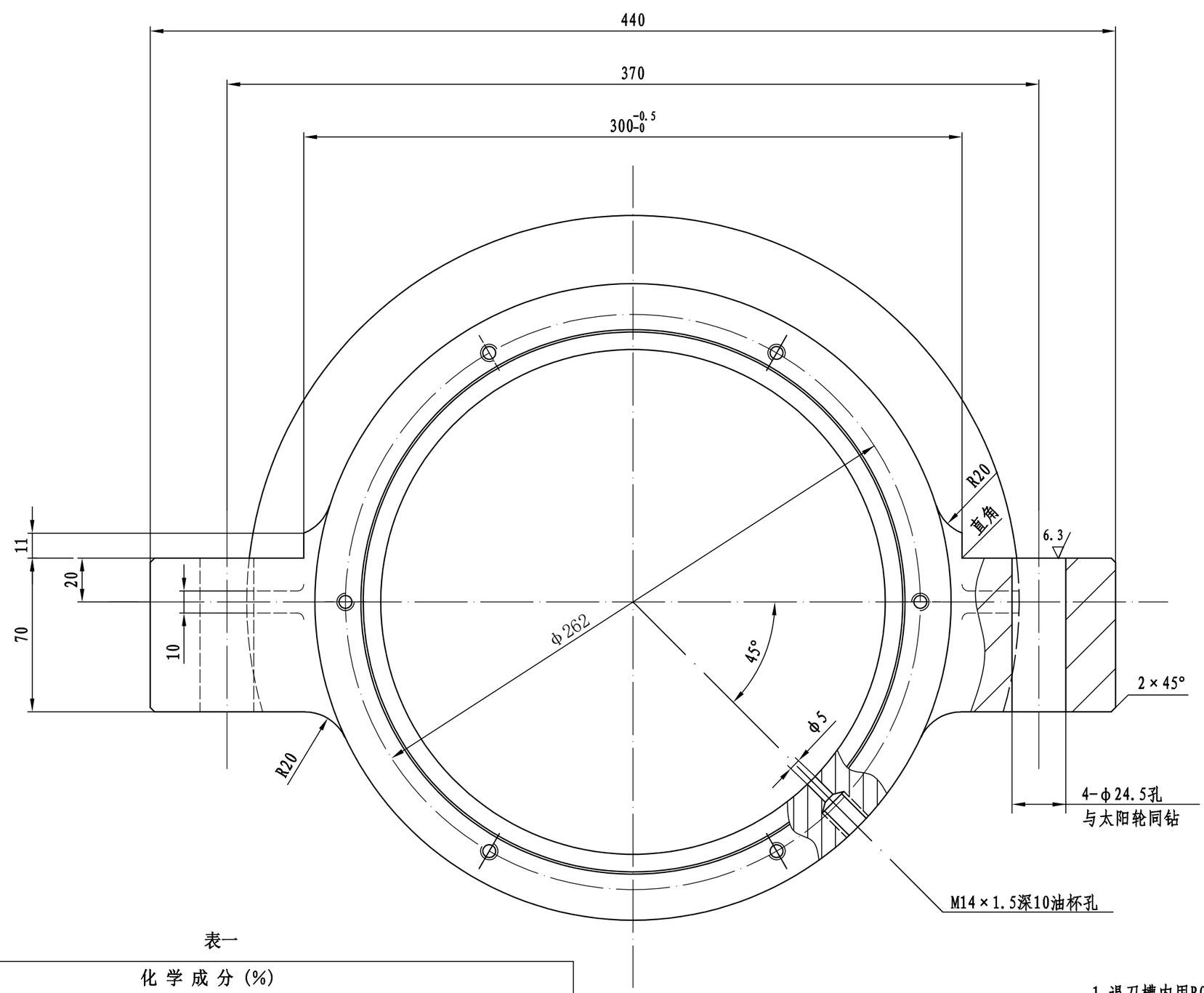


表一

| 化学成分(%) | | | | | | | | |
|---|---|---|---|---|---|---|---|---|
| c | Mn | si | p | s | 残余元素 | | | |
| | | | | | Cu | Cr | Ni | Mo |
| ≤0.23 | ≤1.60 | ≤0.60 | ≤0.040 | ≤0.040 | ≤0.30 | ≤0.30 | ≤0.40 | ≤0.15 |

表二

| 力学性能 | | | |
|---|---|---|---|
| 抗拉强度$R_m$ (N/mm²) | 屈服强度$R_{eH}$ (N/mm²) | 伸长$A_s$ (%) | 断面收缩率Z (%) |
| 不小于 | | | |
| 400 | 200 | 25 | 40 |

船首方向

技术要求

1 退刀槽内用R0.5圆角，其余加工部分未注倒角处为R1;

2 每船两件,表列材料为一件的用量。

| 标记 | 数量 | 修改单号 | 签字 | 日期 |
|---|---|---|---|---|
| 设绘 | | | | |
| 校对 | | | | |
| 审核 | | | | |
| 标检 | | | | |
| 批准 | | | 日期 | 2022-1 |

| | |
|---|---|
| 490kW顶推船 | 技术设计 |
| ϕ200下舵承 (舵承本体) | HBC625-231-02 |
| | 版本号 A / 质量kg 109 / 比例 1:2 |
| | 共 3 页 / 第 2 页 |
| 船用铸钢 | 哈尔滨北方船舶工业有限公司 |

图纸面积0.25m²